Żebro fundamentowe ŻF-16/C-J
60x30/30x91
Schemat zbrojenia
1:50

UWAGA:
PRĘTY GÓRNE ŁĄCZYĆ NAD PODPORAMI
PRĘTY DOLNE ŁĄCZYĆ W PRZĘSŁACH

UWAGA:
RZĘDNA WIERZCHU ŻEBRA POD WITRYNY MOŻE ULEC ZMIANE PO UZGODNIENIU Z DOSTAWCĄ WITRYNY.
PRZED WYKONANIEM WITRYNY NALEŻY UZGODNIĆ RZĘDNA Z DOSTAWCĄ WITRYNY I DODATKOWO Z PROJEKTANTEM.

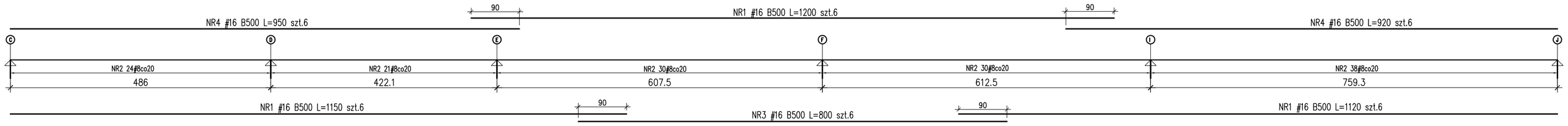

ŻF-16/C-J
60x30/30x91

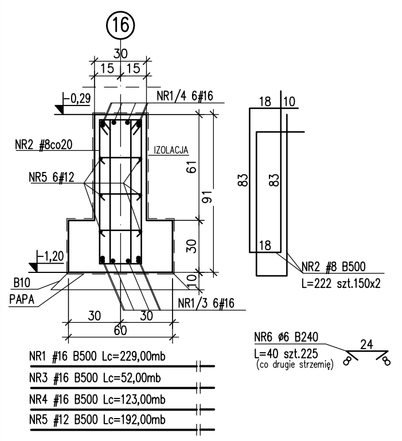

ŻF-7/14-16
50x30/25x84
Lc=6,28m

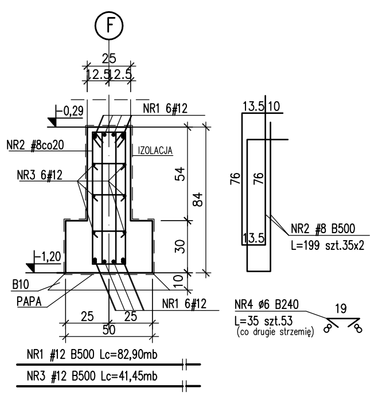

ŻF-B/12-13
60x30/25x84
Lc=6,57m

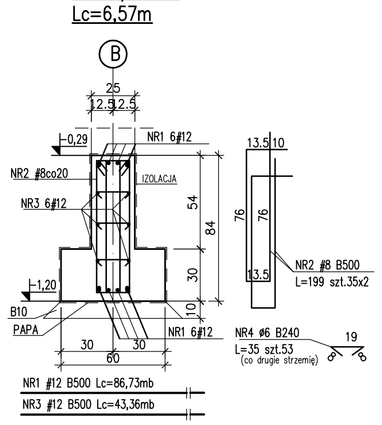

ŻF-J/15-16
90x30/30x91
Lc=6,93m

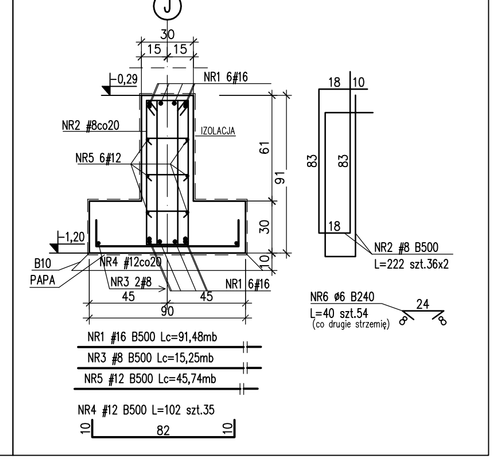

dmin – MINIMALNA ŚREDNICA WEWNĘTRZNA GIĘDA

Pręty	Haki i pętle (dmin)		Pręty odgięte i zaginane (Dmin)
	ø<20mm	ø≥20mm	
żebrowane	4ø	7ø	20ø
gładkie	2,5ø	5ø	15ø

SPOSÓB WYMIAROWANIA HAKÓW (PODANO ZEWNĘTRZNE WYMIARY PRĘTÓW)

NA RYSUNKU: x, y, z

W RZECZYWISTOŚCI: x–wymiar zewn., dmin, ø

SPOSÓB WYMIAROWANIA STRZEMION (PODANO ZEWNĘTRZNE WYMIARY PRĘTÓW)

NA RYSUNKU: a, x, y

W RZECZYWISTOŚCI: a, x–wymiar zewn., y–wymiar zewn., dmin, Cnom

SPOSÓB WYMIAROWANIA PRĘTÓW (PODANO ZEWNĘTRZNE WYMIARY PRĘTÓW)

NA RYSUNKU: L, a, b, c, e

W RZECZYWISTOŚCI: L–nieprzekraczalna długość, a, b, c, e, ø, Dmin

Cnom – OTULINA [cm]	
Elementy	Otulenie
fundamenty spód	5,0
fundamenty pozostałe	3,0
słupy, ściany, podciągi	3,0
płyty stropowe	2,0
prefabrykaty	2,0

MATERIAŁY	
BETON	C20/25 (B25)
STAL ZBROJENIA	B500 (BSt500S) (oznaczono "#")
	B240 (St3S) (oznaczono "ø")
NR ZEST. STALI ZBROJENIOWEJ	03

PRACOWNIA PROJEKTOWA
KONSTRUKTOR
KONSTRUKTOR Sp. z o.o.
ul. Piaka 2/2, 71-062 Szczecin
mail: konstruktorsz@wp.pl
tel. 509-844-117

obiekt: Budowa Wielofunkcyjnej Hali Sportowej przy ORSG w Rzeczynie wraz z zagospodarowaniem terenu
adres: Rzeczyn, ul Sportowa 30; dz. bud. 1061/1, 1062/2, 1063/3, 1064, 1065/5, 1066/5, 1067/1, 1068/3, 1069/5
zgodnie z zagospodarowaniem terenu"

tytuł rysunku: FUNDAMENTY- ŻEBRA FUNDAMENTOWE

branża: Konstrukcja

opracowanie: projekt wykonawczy

projektował:
mgr inż. Krzysztof Walczak
upr.nr ZAP/0075/POOK/04
B.O.w. spec.do projektowania konstrukcji budowlanych

opracował:
mgr inż. Dorota Makowska
upr.nr ZAP/0006/POOK/11
B.O.w. spec.do projektowania konstrukcji budowlanych
Joanna Besaraba

Sprawdził:
inż. Artur Urbański
upr.nr ZAP/0074/POOK/04
B.O.w. spec.do projektowania konstrukcji budowlanych

skala: 1:25

data: lipiec 2016

rys.nr 13 /K